DAUNIA
INFISSI ITALIANI

SERIE

UNICO

Il sistema Unico, grazie all'unione del PVC con i rinforzi in acciaio zincato, protegge a 360° ogni tipologia di indoor. Con una battuta di soli 9 mm dell'anta, le finestre e porte finestre Unico semplificano il design ottimizzando gli spazi. Non presentano il bancalino di alluminio, ma i tradizionali fori di scarico acqua frontali carenati per far defluire la pioggia senza creare danni. Unico ha una ferramenta ROTO NX Sil level 6", basata sul già collaudato sistema "NT", ma con più efficienza, più sicurezza, più comfort e più resistenza alla corrosione.

Robustezza e resistenza:
resiste allo stress termico e meccanico.

Griglietta di aerazione:
nasconde le antiestetiche asole di aerazione superiore del telaio.

Tappo di fissaggio:
Copre le viti utilizzate per il fissaggio.

TRASMITTANZA TERMICA

NODO (Uf)	1,0	$W/m^2 K$
VETRO (Ug)	1,1	$W/m^2 K$
COMPLESSIVO (Uw)	1,20	$W/m^2 K$

Uw fino a 0,83 $W/m^2 K$ (con adeguato vetraggio)
Uw: valori termici dei singoli componenti dell'infisso (telaio e vetrazione)

CARATTERISTICHE TECNICHE

- 6 camere a profondità costruttiva da 76mm
- Doppia guarnizione battuta + guarnizione centrale
- Rinforzi in acciaio zincato in massa di spessore adeguato e di notevoli dimensioni
- Guarnizione saldata ai giunti obliqui
- Vetrocamera certificati ad alto isolamento termico ed acustico con canalina Warm Edge
- Incollaggio vetro-anta con schiume specifiche per un miglioramento strutturale ed acustico
- Possibilità di inserire vetrocamera fino a 60 mm di spessore
- Ferramenta Roto NX, antieffrazione con anta a ribalta e microventilazione di serie per la corretta aerazione degli ambienti
- Prodotto 100% Made in Italy
- 100% riciclabile

VERIFICHE
a cui è stato sottoposto il sistema

SERIE UNICO

VERIFICA	RISULTATO DELLA VERIFICA	OSSERVAZIONI
Sintesi di resoconto di prova 0036/21	Permeabilità all'aria conforme a **EN 12207 - UNI EN 120207: classe 4** Resistenza alla pioggia battente conforme a **EN 1227 - UNI EN 12208: classe 9A** Resistenza al carico del vento conforme a **EN 12211 - UNI EN 12210: classe C4**	Verifica effettuata in base a diverse combinazioni telaio e anta
Verifica di idoneità per finestra d'areazione	Permeabilità all'aria conforme a **UNI EN 12207: classe 4** Resistenza alla pioggia battente conforme a **DIN EN 12208: classe 9A**	
Verifica isolamento acustico	Classi di protezione acustica 2, 3, 4 e 5	Verifica effettuata in base a diverse combinazioni telaio-anta e vetro
Verifica isolamento termico	Coefficiente di trasmittanza termica (valore U) Uf= 1,0 W/m²K	Verifica effettuata per la combinazione 5103/5150

Isolamento termico per Finestra tipo:
1230 x 1480 mm - Valore nodo Telaio/Anta:
Uf 1,0 W/m²K

- con vetrocamera e con canalinaWarm Edge
  Ug 1,1 W/m²K - Psi 0,038
  Isolamento termico in classe A pari a Uw 1,20 W/m²K
- con vetrocamera e con canalinaWarm Edge
  Ug 0,9 W/m²K - Psi 0,038
  Isolamento termico in classe A pari a Uw 1,08 W/m²K
- con vetro a doppia camera e canalina Warm Edge
  Ug 0,5 W/m²K - Psi 0,038
  (spessore max del vetro 60 mm)
  Isolamento termico in classe A pari a Uw 0,83 W/m²K

Caratteristiche tecniche della ferramenta

- Ferramenta Roto NX standard, portata 130 kg.
- Antieffrazione di classe WK1 migliorata, con falsa manovra di serie e microventilazione.
- Trattata con sistema anticorrosione ROTOSIL NANO corrispondente alla classe 4 sulla base dei requisiti della normativa DIN EN 13126/8.
- Riscontri avvitati su rinforzo e possibilità di aumentare il grado di effrazione.

A richiesta

- Ferramenta con sistemi opzionali con classe di resistenza WK2 - WK3 (WK3 non certificabile)

SERIE UNICO

Telaio

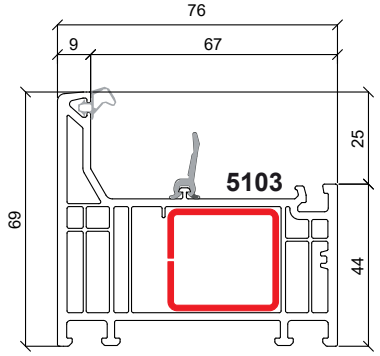

Telaio

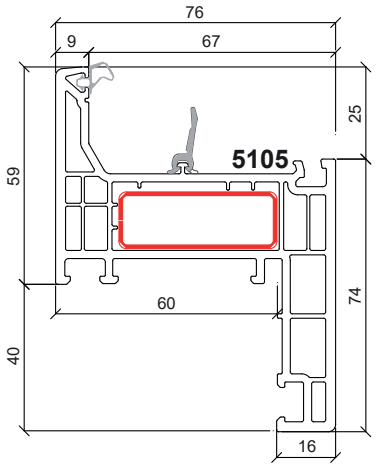

Telaio

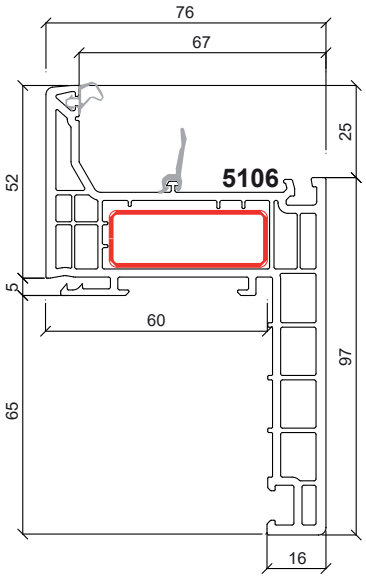

Traverso su Anta

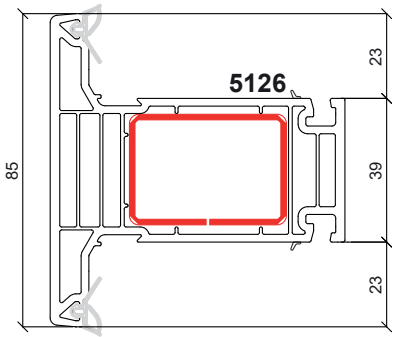

Traverso/Montante su Telaio

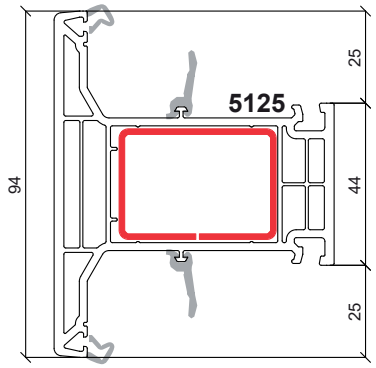

Soglia DAU-TT*

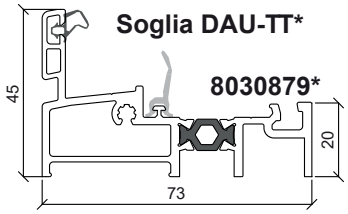

Soglia ribassata DEK TT

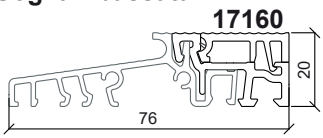

Anta

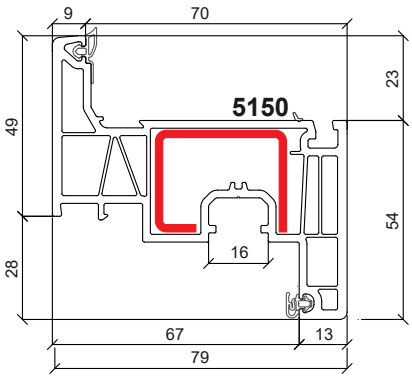

Anta semimaggiorata

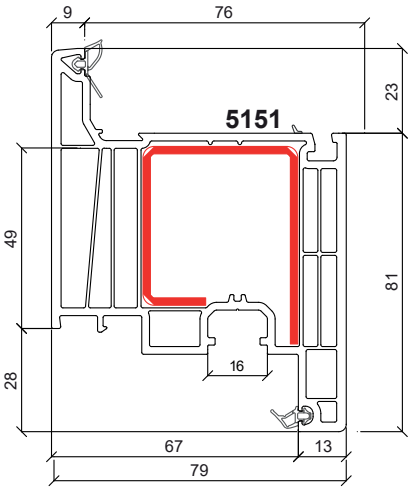

* solo su telaio 5103

Scala 1:2

SERIE
UNICO

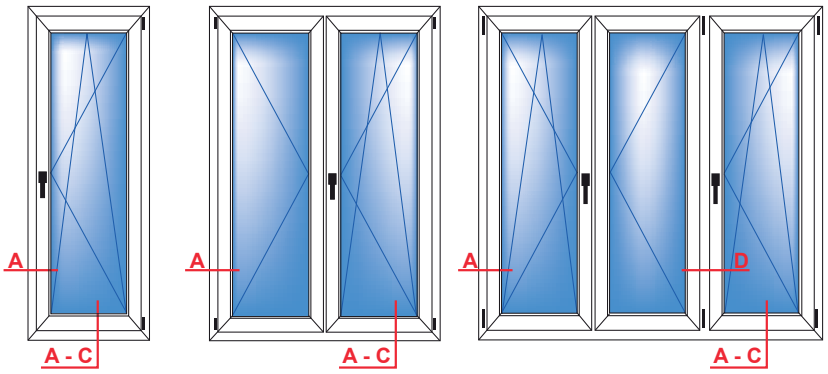

Sezione A - C
Telaio - Anta

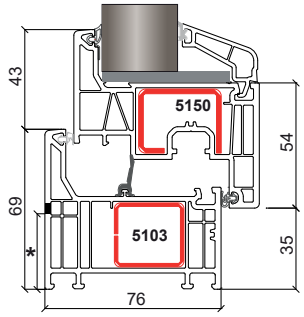

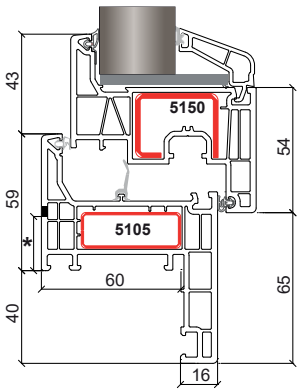

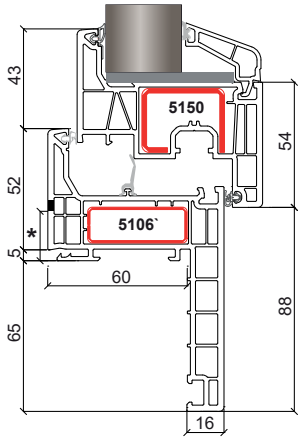

Sezione A - C
Telaio - Anta semimaggiorata

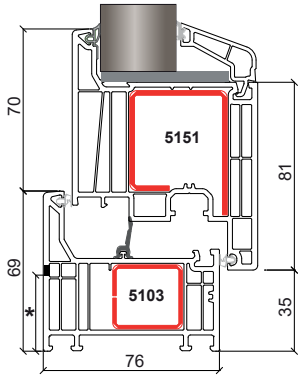

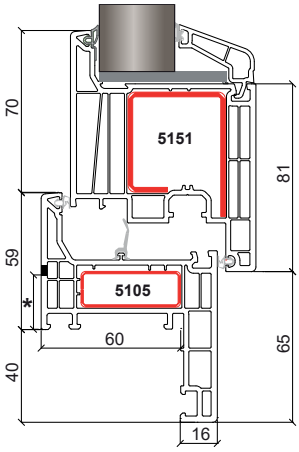

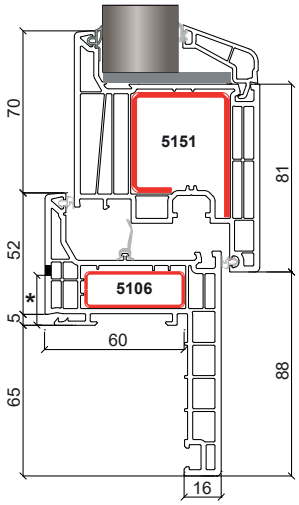

Sezione B
Nodo Centrale 2 ante

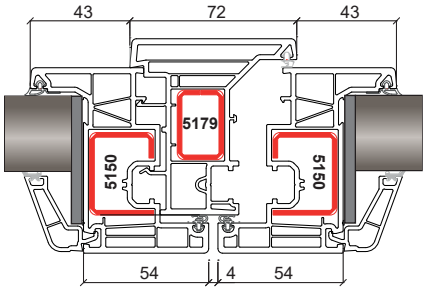

Sezione B
Nodo Centrale 2 ante

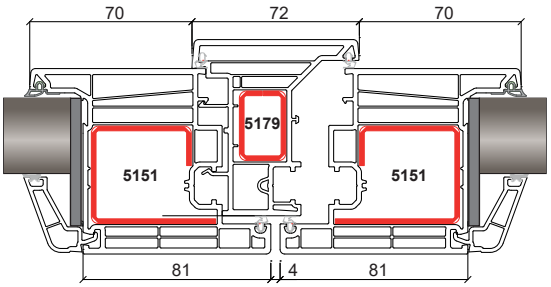

Scala1:2

Su Telaio a L altezza foro scarico acqua a 35 mm circa (centro foro), sui Telai a Z altezza foro scarico acqua a 25 mm circa (centro foro)

SERIE UNICO

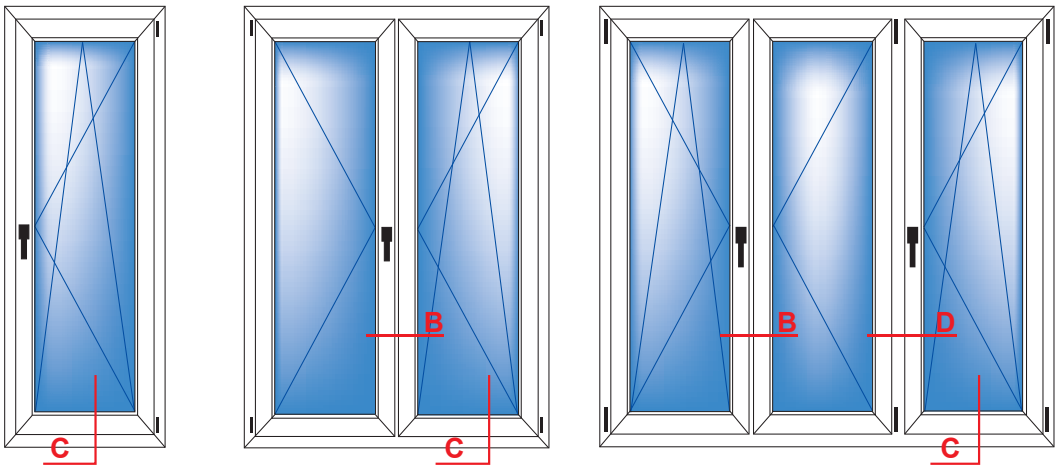

Sezione D
Nodo Anta - Traverso - Anta

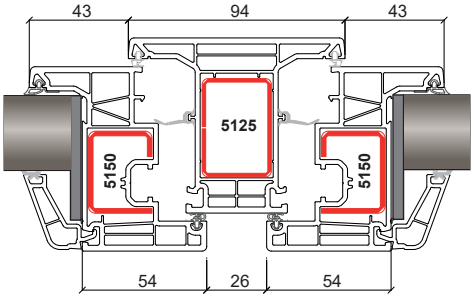

Sezione D
Nodo Anta - Traverso - Anta

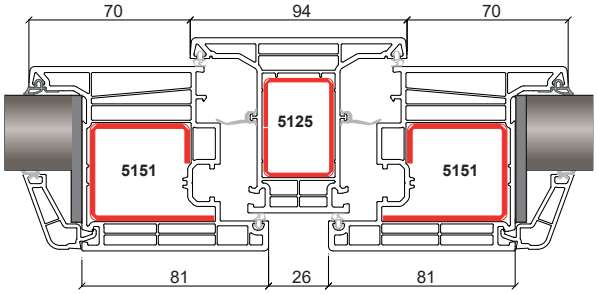

Sezione C

Soglia - Anta

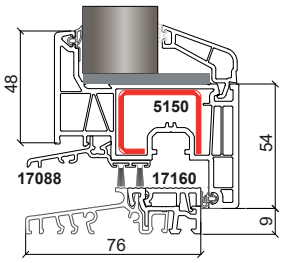

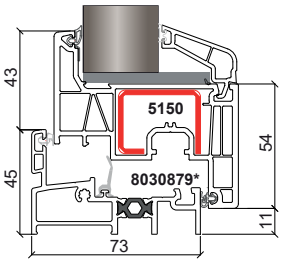

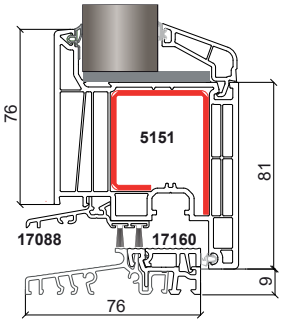

Sezione C
Soglia - Anta semimaggiorata

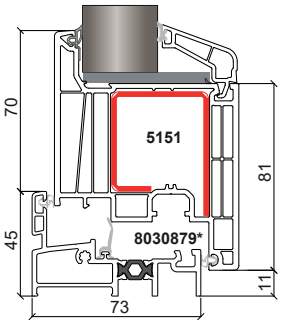

Telaio 5103 con soglia 8030879
Particolare montaggio

*** solo su telaio 5103**

Scala1:2

COLORAZIONI

SERIE
UNICO

COLORI MASSA

Bianco 3

RIVESTIMENTI TIPO A

Ciliegio 110

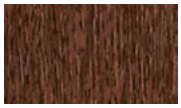

Noce 154

Bianco classico 100

Crema 96

Cedro sbiancato 694

Grigio Antracite liscio 048